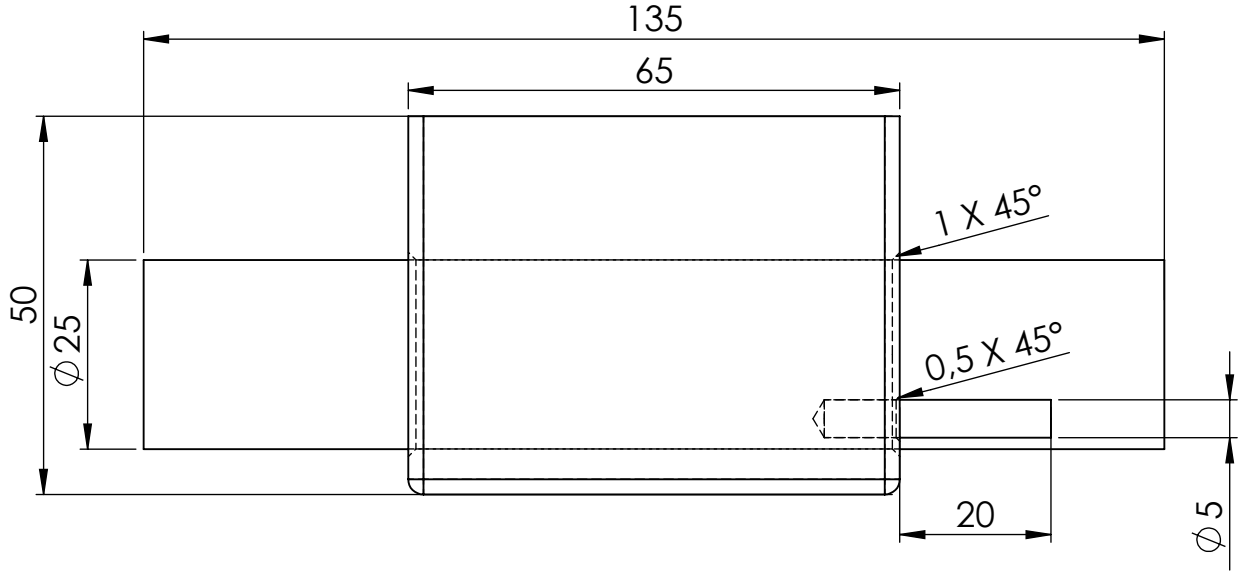

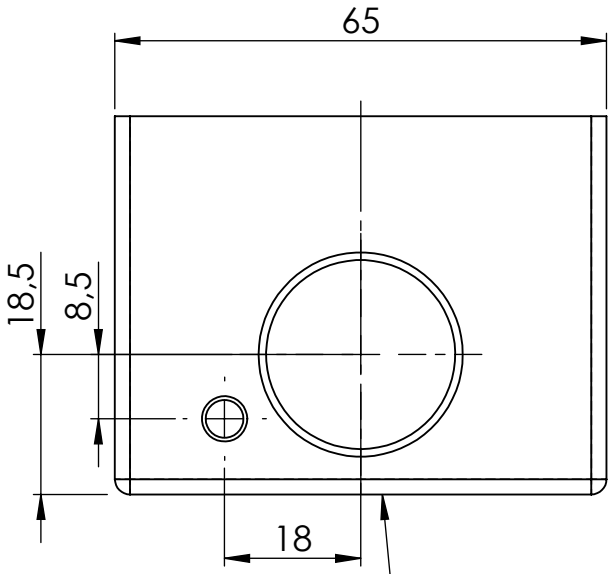

Afstand onderzijde buis tot oppervlakte gietvorm is 6 mm.

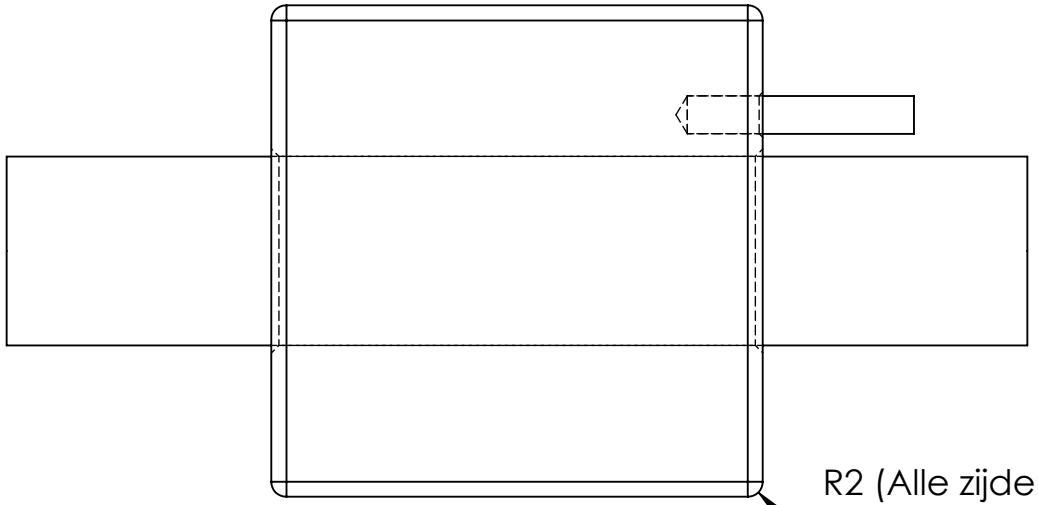

R2 (Alle zijden rechthoekig blok behalve bovenvlak)

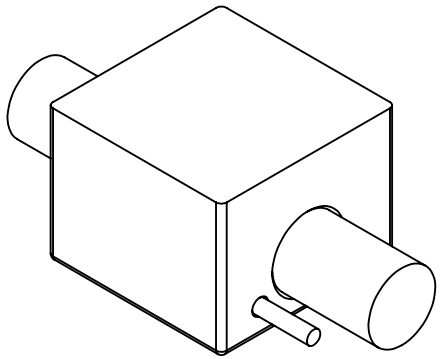

Isometrisch aanz.
(schaal: 1:2)

Pluimvee watersensor